Fijación al suelo empotrada -

35 945 970 90

- Latón resistente a la pérdida de cinc, sin plomo
- 2x Racores 1/2" – rosca hembra
- Carcasa de protección
- Plantilla impermeabilizante

Nos reservamos el derecho a modificar los diseños, rango de producto y especificaciones técnicas sin previo aviso
Podrá encontrar mayor información en: www.dornbracht.com +34 932 723910 iberia@dornbracht.com

Fijación al suelo empotrada -

35 945 970 90

mm [inches]

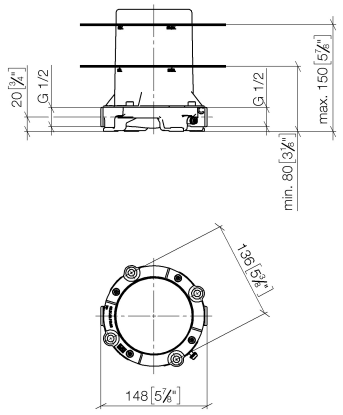

Certificado

WRAS_2005008.

Fijación al suelo empotrada -

35 945 970 90

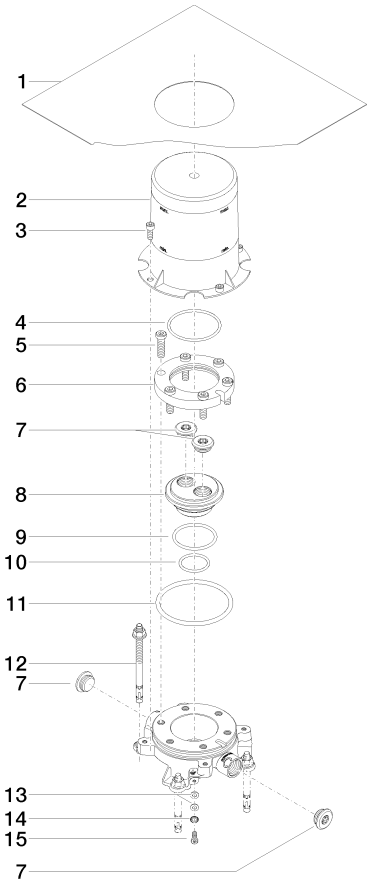

Lista de piezas de recambios

N°	Número de artículo	Denominación	Cantidad de montaje	Plazo de entrega
1	04 14 03 077 00 90	kit de la junta	1	2
2	09 21 02 116 90	caperuza	1	2
3	09 30 30 053 90	tornillo	4	2
4	09 14 10 078 90	sello	1	2
5	09 30 30 047 90	tornillo	6	2
6	09 30 11 121 90	racor	1	2
7	04 31 20 006 00 90	tapón	4	2
8	09 31 20 033 90	tapón	1	2
9	09 14 10 084 90	sello	1	2
10	09 14 10 018 90	sello	1	2
11	09 14 10 072 90	sello	1	2
12	04 30 35 008 00 90	juego de fijación	4	2
13	09 30 11 048 90	disco	2	2
14	90 30 11 032 00 90	disco	1	2
15	09 30 30 058 90	tornillo	1	2

Nos reservamos el derecho a modificar los diseños, rango de producto y especificaciones técnicas sin previo aviso
Podrá encontrar mayor información en: www.dornbracht.com +34 932 723910 iberia@dornbracht.com